Краны шаровые с пневматическим приводом

V964-642

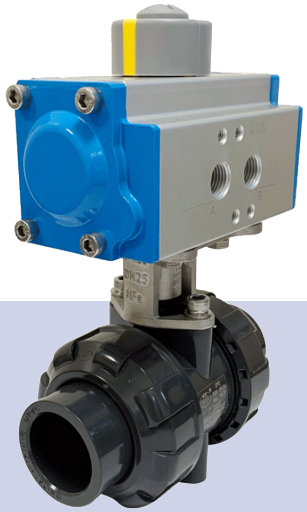

Описание

Кран шаровой 2-ходовой модели V964-642 состоит из полнопроходного пластикового шарового крана и пневматического привода зубчато-реечного типа RAT.

Особенности

- Разборный корпус с разъёмными муфтами
- Регулировка крайних положений привода ±5º
- Время переключения не более 1-й секунды
- Простая замена пружин привода одинарного действия

Дополнительные аксессуары

Пневмораспределитель электромагнитный

Блок концевых выключателей

Позиционер электро-пневматический

ПИД-регулятор цифровой электро-пневматический

Дополнительно по запросу

- Краны из PVC-C, PP-H

Технические характеристики

Диаметр наружный, мм	d20...d110
Диаметр номинальный, мм	DN15...DN100
Давление номинальное, бар	PN10
Рабочая среда	Вода, щёлочи, кислоты, а также другие жидкости, нейтральные к материалам изделия
Температура рабочей среды, °C	0...+55
Присоединение	Раструб под склейку
Управляющее давление, бар	2...8 *
Управляющая среда	Сжатый воздух (класс чистоты по ИСО 8573-1: 6 3 -)
** В зависимости от типоразмера (см. таблицу для заказа)*	

Спецификация

Корпус и шар	PVC-U поливинилхлорид непластифицированный
Уплотнение	EPDM этиленпропиленовый каучук, VITON (FKM) фторкаучук
Седло	PTFE политетрафторэтилен
Привод	Алюминиевый сплав

Последние изменения: 30/06/2023

Габаритные размеры

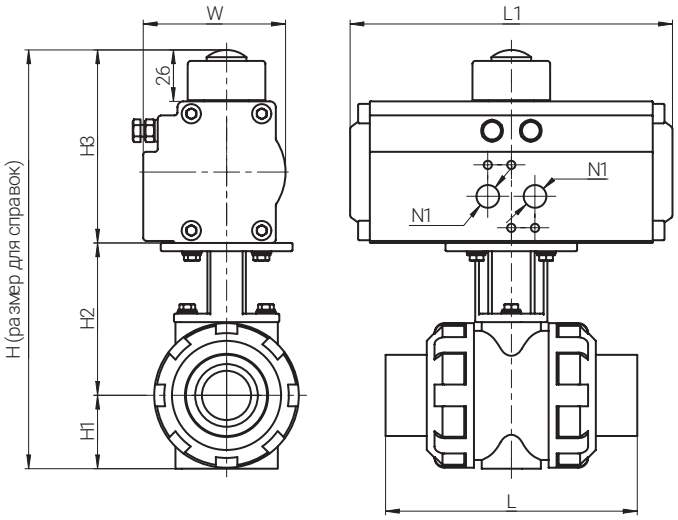

Рис. 1

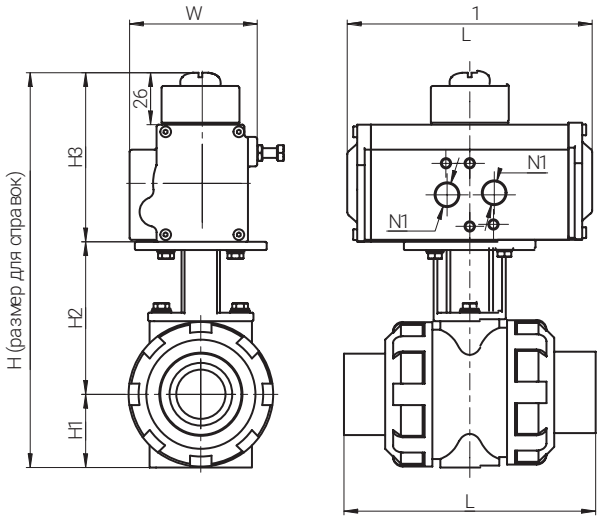

Рис. 2

d, мм	DN, мм	Привод одинарного действия (пружины на закрытие)												Привод двойного действия									
		W, мм	H, мм	H1, мм	H2, мм	H3, мм	L, мм	L1, мм	N1	Вес, кг	Типоразмер привода	№ Рис.	W, мм	H, мм	H1, мм	H2, мм	H3, мм	L, мм	L1, мм	N1	Вес, кг	Типо-размер привода	№ Рис.
20	15	72	187	28	62	98	107	164	G1/4"	2,4	RAT052-SA-12	1	65	175	28	62	86	107	125	G1/4"	1,4	RAT040-DA	2
25	20	72	202	32	72	98	114	164	G1/4"	2,5	RAT052-SA-12	1	65	190	32	72	86	114	125	G1/4"	1,5	RAT040-DA	2
32	25	72	213	37	78	98	128	164	G1/4"	2,6	RAT052-SA-12	1	65	201	37	78	86	128	125	G1/4"	1,6	RAT040-DA	2
40	32	72	225	43	84	98	143	164	G1/4"	2,8	RAT052-SA-12	1	65	213	43	84	86	143	125	G1/4"	1,8	RAT040-DA	2
50	40	82	255	50	91	114	159	181	G1/4"	3,6	RAT063-SA-12	1	65	227	50	91	86	159	125	G1/4"	2,1	RAT040-DA	2
63	50	82	280	60	106	114	173	181	G1/4"	4,1	RAT063-SA-12	1	65	252	60	106	86	173	125	G1/4"	2,6	RAT040-DA	2
75	65	92	327	76	126	125	274	208	G1/4"	7,3	RAT075-SA-12	1	82	316	76	126	114	274	181	G1/4"	6,2	RAT063-DA	1
90	80	101	354	84	136	133	300	214	G1/4"	9,2	RAT083-SA-12	1	82	335	86	136	114	300	181	G1/4"	7,6	RAT063-DA	1
110	100	108	418	97	177	144	347	257	G1/4"	12,7	RAT092-SA-12	1	82	388	97	177	114	347	181	G1/4"	9,5	RAT063-DA	1

Таблица для заказа

d, мм	DN, мм	PN, бар	Привод одинарного действия (пружины на закрытие) *				Привод двойного действия			
			Типоразмер привода	Упр. давление, бар **	Артикул		Типоразмер привода	Упр. давление, бар **	Артикул	
					EPDM	VITON			EPDM	VITON
20	15	10	RAT052-SA-12	5...7	3D6M	3CDV	RAT040-DA	2...8	4AI1	4AI2
25	20	10	RAT052-SA-12	5...7	3D0A	3CV4	RAT040-DA	2...8	4AI3	4AI4
32	25	10	RAT052-SA-12	5...7	3D6I	4AI5	RAT040-DA	2...8	3CUE	4AI6
40	32	10	RAT052-SA-12	5...7	3D6L	4AI7	RAT040-DA	3...8	3CUG	4AI8
50	40	10	RAT063-SA-12	5...7	3D6G	3CDD	RAT040-DA	4...8	4AI9	4AIA
63	50	10	RAT063-SA-12	5...7	3CDB	4AIB	RAT040-DA	5...8	4AIC	4AID
75	65	10	RAT075-SA-12	5...7	4AIE	3CV5	RAT063-DA	3...8	4AIF	4AIG
90	80	10	RAT083-SA-12	5...7	4AIH	4AII	RAT063-DA	3...8	4AIJ	4AIK
110	100	10	RAT092-SA-12	5...7	4AIL	4AIM	RAT063-DA	5...8	4AIN	4AIO

** Пружины на открытие по запросу*
*** Другое управляющее давление по запросу*

Производитель имеет право вносить изменения в конструкцию и параметры изделий без предварительного уведомления потребителей