Конденсатоотводчики поплавковые

PT61

Описание

Поплавковые конденсатоотводчики PT61 (со встроенным воздушным клапаном) предназначены для отвода конденсата из отопительного и эксплуатационного оборудования с низким или средним давлением. Как правило, применяются в нагревательных, теплообменных устройствах, а также для осушителей и сосудов с рубашкой.

Особенности

- Регулируемый отвод конденсата
- Отвод воздуха за счёт встроенного термостатического воздушника
- Используется для насыщенного и перегретого пара

Дополнительно по запросу

SLR Модель PT61S – исполнение с паровыпускным клапаном (SLR) для удаления паровых пробок

V Модель PT61(V) – исполнение с вертикальной установкой, поток сверху вниз

L-R Модель PT61(L-R) – исполнение с горизонтальной установкой, поток слева направо

Монтаж

Стандартная модель PT61 устанавливается горизонтально, с потоком справа налево.

Конденсатоотводчик устанавливается ниже уровня дренажного устройства таким образом, чтобы рычаг поплавка находился в горизонтальной плоскости, а сам поплавок двигался в вертикальном направлении, при этом направление потока должно соответствовать обозначению (стрелке) на корпусе.

Стрелка на шильдике должна указывать вертикально вверх.

Технические характеристики

Диаметр номинальный, мм	DN15...DN25
Макс. допустимое давление (PMA), бар	16
Макс. рабочее давление (PMO), бар	14
Макс. перепад давления (ΔPMX), бар	4,5...14*
Давление холодного гидроиспытания, бар	32
Макс. допустимая температура (TMA), °C	220
Макс. рабочая температура (TMO), °C	220
Присоединение	Трубная цилиндрическая резьба (BSP)

** – В зависимости от модели (см. таблицу для заказа)*

Таблица для заказа

Модель	DN, мм	Расход конденсата (кг/ч) при перепаде давления (бар)																	Артикул
		0,5	1,0	1,5	2,0	3,0	4,0	4,5	5,0	6,0	7,0	8,0	9,0	10,0	11,0	12,0	13,0	14,0	
PT61-4.5	15	200	280	320	350	400	454	495	—	—	—	—	—	—	—	—	—	—	0US9
	20	200	280	320	350	400	454	495	—	—	—	—	—	—	—	—	—	—	0TE4
	25	530	700	750	879	1019	1099	1229	—	—	—	—	—	—	—	—	—	—	0U4V
PT61-10	15	135	150	165	180	210	241	255	280	300	350	391	405	420	—	—	—	—	01WJ
	20	135	150	165	180	210	241	255	280	300	350	391	405	420	—	—	—	—	01WK
	25	230	320	370	420	510	570	600	640	680	710	760	800	820	—	—	—	—	01WL
PT61-14	15	125	140	150	165	190	221	230	246	271	296	325	350	375	404	430	454	482	0USA
	20	125	140	150	165	190	221	230	246	271	296	325	350	375	404	430	454	482	0USB
	25	130	160	180	220	260	300	320	330	360	380	400	430	450	460	475	490	510	01WM

24AB

Последние изменения: 19/01/2017

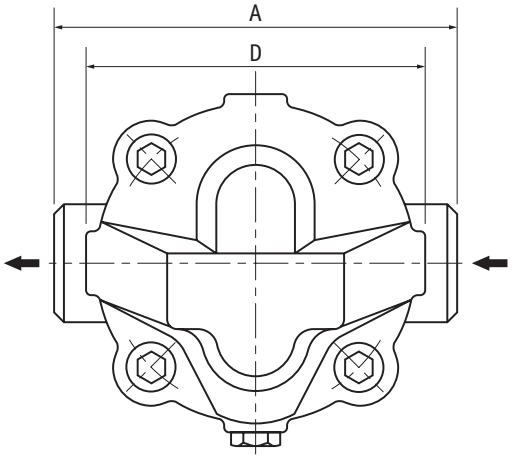

Габаритные размеры

Модель	DN, мм	BSP, дюйм	A, мм	B, мм	C, мм	D, мм	Вес, кг
PT61	15, 20	1/2, 3/4	130	146	62	110	3,3
	25	1	145	162	59	110	4,3

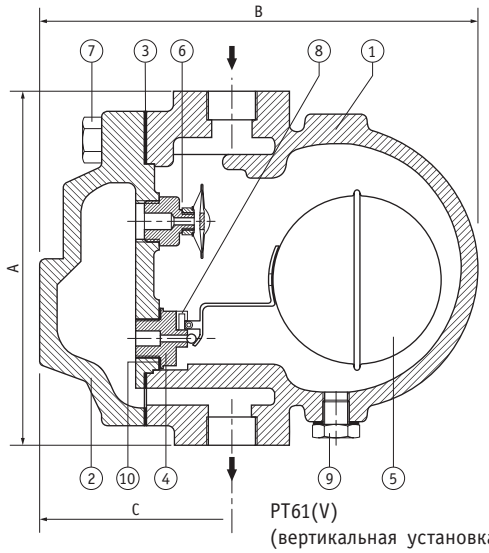

PT61(V)
(вертикальная установка)

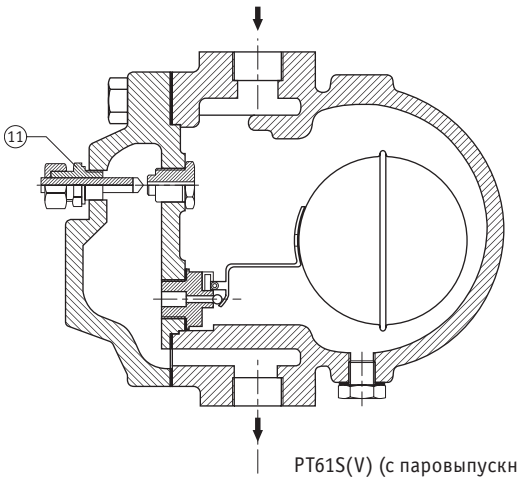

PT61S(V) (с паровыпускным клапаном, вертикальная установка)

Спецификация

1	**Корпус**	Серый чугун	1 шт.
2	**Крышка**	Серый чугун	1 шт.
3	**Прокладка**	Паронитовая/не паронитовая	1 шт.
4	**Седло клапана (закалённое)**	13% Cr сталь / AISI 410/420	1 шт.
5	**Шаровой поплавок и рычаг в сборе**	AISI 304	1 шт.
6	**Воздушный клапан в сборе**	Нержавеющая сталь	1 шт.
7	**Болт**	Высокопрочный	4 шт.
8	**Скоба в сборе**	AISI 304	1 шт.
9	**Дренажная заглушка**	Углеродистая сталь	1 шт.
10	**Прокладка**	Медь	1 шт.
11	**Паровыпускной клапан (SLR)**	AISI 304	1 шт.

Производитель имеет право вносить изменения в конструкцию и параметры изделий без предварительного уведомления потребителей