Дополнительно по запросу

Сварное соединение враструб

Монтаж

Конденсатоотводчик может работать в любом положении, однако рекомендуется устанавливать его горизонтально при верхнем положении крышки. До и после конденсатоотводчика необходимо установить полнопроходные запорные клапаны. Открытие запорных клапанов всегда проводят медленно, для обеспечения нормальных эксплуатационных условий и избежания гидроудара. Перед установкой кондесатоотводчика в новых трубопроводах необходимо провести промывку линий.

Описание

Термодинамический конденсатоотводчик без сетчатого фильтра. Компактная, облегчённая конструкция, полностью выполненная из нержавеющей стали.

Особенности

- Конструкция, полностью выполненная из нержавеющей стали, обеспечивает высокую устойчивость к механическим повреждениям и коррозии
- Отвечает всем требованиям при работе в паровых системах требующих быстрое срабатывание
- Диск и седло полностью закалены, что гарантирует непрерывную и длительную эксплуатацию
- Расположение впускного патрубка ниже диска и седла клапана обеспечивает чёткий подъём диска параллельно седлу, что исключает износ деталей
- Идеален для работы в условиях переменных нагрузок и давлений
- Запирание пара без утечек

Технические характеристики

Диаметр номинальный, мм	DN8...DN25
Макс. допустимое давление (PMA), бар*	42
Мин. перепад давления (ΔPMN), бар	0,25
Давление холодного гидроиспытания, бар	84
Макс. допустимая температура (TMA), °C	426
Присоединение	Трубная цилиндрическая резьба (BSP)

** – Макс. рабочее обратное давление на выходе не должно превышать 80% входного.*

Техническое обслуживание

Техническое обслуживание не требует снятия с линии. Перед разборкой необходимо полностью изолировать конденсатоотводчик от нагнетающего и возвратного трубопровода. Охладите конденсатоотводчик перед разборкой.

Регулярная чистка диска и седла способствует бесперебойной работе конденсатоотводчика. Не используйте абразивные или агрессивные средства для чистки.

Только седло и диск подвергаются изнашиванию. Изношенный диск можно заменить. Допускается шлифование частично изношенного седла.

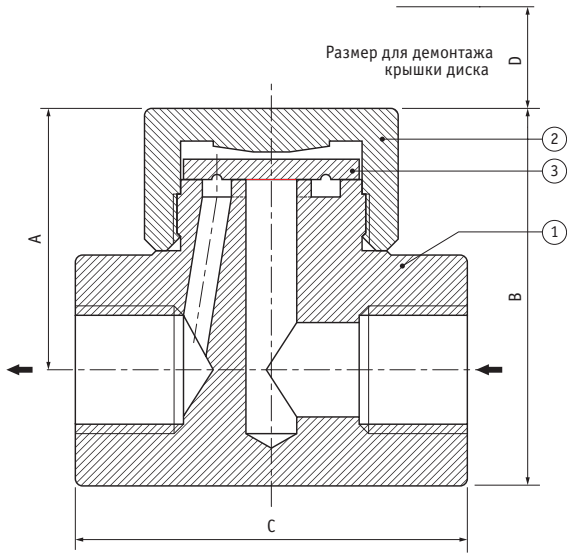

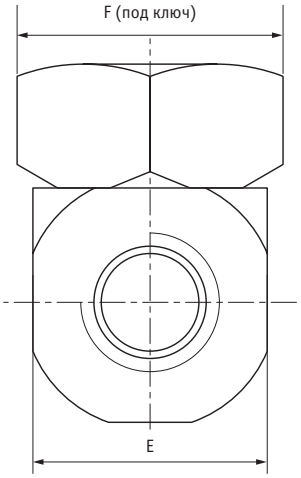

Габаритные размеры

DN, мм	A, мм	B, мм	C, мм	D, мм	E, мм	F, мм	Вес, кг
8	43	62	60	40	38	42	0,7
10	43	62	60	40	38	42	0,7
15	43	62	65	40	38	42	0,8
20	43	62	65	40	38	42	0,8
25	50	73	85	45	46	50	1,6

Спецификация

1	**Корпус (закаленное седло)**	ASTM A743 Gr. CA 40 (литьё эквив. AISI 420)
2	**Крышка диска**	ASTM A743 Gr. CA 40 (литьё эквив. AISI 420)
3	**Диск (закаленный)**	AISI 410

Таблица для заказа

DN, мм	BSP, дюйм	Артикул
8	1/4	ØUNØ
10	3/8	ØUN1
15	1/2	ØUN2
20	3/4	ØUN3
25	1	ØUN4

Ø – Перечёркнутая цифра ноль.

Пропускная способность конденсатоотводчика

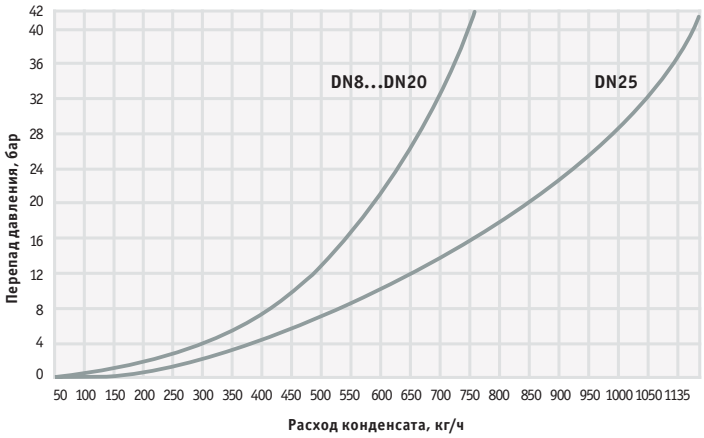

Производитель имеет право вносить изменения в конструкцию и параметры изделий без предварительного уведомления потребителей