Фитинги напорные HUASHENG

800002

Описание

Колено 90° из PVC-U (НПВХ непластифицированный поливинилхлорид). Применение для трубопроводных систем водоснабжения.

Особенности

- Стойкость к коррозии
- Простой и экономичный монтаж
- Легкий вес, удобство транспортировки
- Низкие затраты на обслуживание, большой срок службы
- Превосходные термоизоляционные свойства, минимальная теплопроводимость

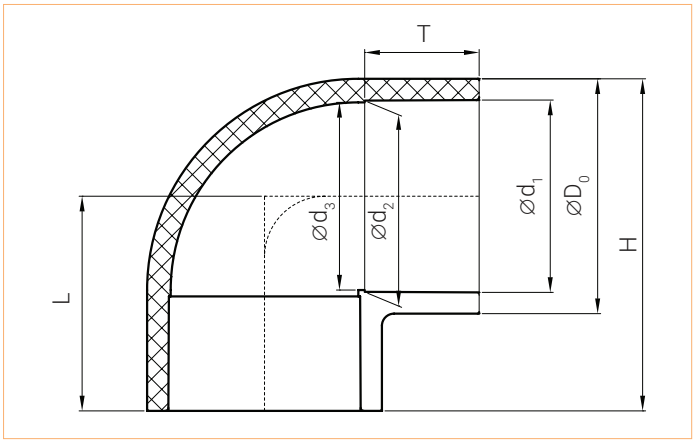

Технические характеристики

Диаметр номинальный наружный, мм	d20...d400
Диаметр номинальный, мм	DN15...DN400
Давление номинальное, бар	PN6...PN10 *
Температура рабочей среды, °C	0...+60
Присоединение	Раструб под склейку
Рабочая среда	Вода и другие жидкости, нейтральные к материалу изделия

** В зависимости от типоразмера*

Габаритные размеры

d, мм	PN, бар	D_0, мм	d_1, мм	d_2, мм	d_3, мм	T, мм	L, мм	H, мм	Артикул
20	10	24,5	20,2	20,0	19	17,0	28,5	40,7	255U
25	10	30,2	25,2	25,0	24	19,5	33,5	48,6	255V
32	10	37,1	32,3	32,0	31	23,0	40,5	59,1	255W
40	10	46,6	40,3	40,0	39	27,0	48,5	71,8	255X
50	10	57,1	50,3	49,9	49	32,0	58,5	87,1	255Y
63	10	71,2	63,3	62,9	62	38,5	71,5	107,1	2564
75	10	84,3	75,4	74,9	73,5	44,5	83,3	125,4	2569
90	10	99,1	90,4	89,9	88,5	52,0	98,3	147,8	256C
110	10	120,4	110,9	109,9	108	62,0	118,0	178,2	256D
125	10	135,5	125,5	124,9	123	69,5	118,5	186,3	256E
140	10	153,1	140,6	139,9	138	77,0	149,0	225,6	256H
160	10	175,0	160,6	159,9	158	87,0	169,0	256,5	256G
180	10	202,5	180,8	179,9	178,5	97,0	190,0	291,3	256I
200	10	219,3	200,9	199,9	197	107,0	211,0	320,7	256J
225	10	243,3	226,0	224,8	221	119,5	235,5	357,2	256K
250	10	271,4	251,2	249,4	247	132,0	261,0	396,7	256L
280	10	314,8	281,5	280,2	278	147,0	276,0	433,4	256M
315	10	344,5	316,6	315,1	312	165,0	326,6	498,8	256N
355	6	385,0	356,6	355,0	326	183,5	368,3	560,8	256O
400	6	432,7	401,6	400,0	398,5	208,0	413,0	629,4	256P

Последние изменения: 05/10/2020 | Производитель имеет право вносить изменения в конструкцию и параметры изделий без предварительного уведомления потребителей