# Клапаны электромагнитные сервоуправляемые

2W

## Описание

Клапан электромагнитный 2/2-ходовой сервоуправляемый. Клапан не требует перепада давления. Применяется как для жидкостей так и для газов.

## Особенности

- Универсальный сервоуправляемый клапан, работающий от 0 бар
- Корпус из латуни или нержавеющей стали AISI 304

## Технические характеристики

| | |
|---|---|
| Проходное сечение, мм | 16...50 |
| Размер присоединения, дюйм | 3/8...2 |
| Диапазон рабочего давления, бар | 0...10 (220/AC)<br>0...6 (24/DC) |
| Температура рабочей среды, °C | -10...+80 (NBR)<br>-15...+120 (VITON) |
| Рабочая среда | Нейтральные жидкости и газы, масло маловязкое (до 20 сСт) |
| Присоединение | Трубная цилиндрическая резьба согласно ISO 228/1 (G) |
| Напряжение питания, В | 220/AC (20...40 ВА)<br>24/DC (20...38 Вт) |
| Класс защиты | IP65 с кабельным разъёмом |
| Класс изоляции катушки | H |
| Продолжительность включения , % | 100 |
| Электрическое подключение | Под кабельный разъём согласно EN175301-803 форма A (кабельный разъём в комплекте) |

## Дополнительно по запросу

- Напряжение питания 24 В/AC, 110 В/AC, 12 В/DC
- ES энергосберегающая катушка (220 В/AC 4...9 ВА, 24 В/DC 4...8 Вт)
- Уплотнение из EPDM (-20...+130)
- Нормально-открытое исполнение

## Спецификация

| | |
|---|---|
| Корпус | Латунь<br>Сталь нержавеющая AISI 304 |
| Катушка | Пластмасса термореактивная |
| Уплотнение | NBR нитрилбутадиеновый каучук<br>VITON фторкаучук |

## Технические характеристики

| Клапаны 2W, корпус: латунь, уплотнение: NBR | | | | | | | | |
|---|---|---|---|---|---|---|---|---|
| Модель | Размер, дюйм | DN, мм | PN, бар | Kv, м³/ч | Мощность | | Артикул | |
| | | | | | 220 В/AC | 24 В/DC | 220 В/AC | 24 В/DC |
| 2W-10N | 3/8 | 16 | 0...10 (6 *) | 4,0 | 20 ВА | 20 Вт | 4DJ0 | 4DJI |
| 2W-15N | 1/2 | 16 | 0...10 (6 *) | 4,0 | 20 ВА | 20 Вт | 25Y4 | 25Y6 |
| 2W-20N | 3/4 | 20 | 0...10 (6 *) | 6,5 | 20 ВА | 20 Вт | 4DJ1 | 4DJJ |
| 2W-25N | 1 | 25 | 0...10 (6 *) | 10 | 40 ВА | 32 Вт | 4DJ2 | 4DJK |
| 2W-32N | 1¼ | 32 | 0...10 (6 *) | 20 | 32 ВА | 38 Вт | 4DJ3 | 4DJL |
| 2W-40N | 1½ | 40 | 0...10 (6 *) | 25 | 32 ВА | 38 Вт | 4DJ4 | 4DJM |
| 2W-50N | 2 | 50 | 0...10 (6 *) | 40 | 32 ВА | 38 Вт | 4DJ5 | 4DJN |

| Клапаны 2W, корпус: нержавеющая сталь, уплотнение: VITON | | | | | | | | |
|---|---|---|---|---|---|---|---|---|
| Модель | Размер, дюйм | DN, мм | PN, бар | Kv, м³/ч | Мощность | | Артикул | |
| | | | | | 220 В/AC | 24 В/DC | 220 В/AC | 24 В/DC |
| 2W-10JN-V | 3/8 | 16 | 0...10 (6 *) | 4,0 | 20 ВА | 20 Вт | 4DJ6 | 4DJO |
| 2W-15JN-V | 1/2 | 16 | 0...10 (6 *) | 4,0 | 20 ВА | 20 Вт | 25AF | 3871 |
| 2W-20JN-V | 3/4 | 20 | 0...10 (6 *) | 6,5 | 20 ВА | 20 Вт | 4DJ7 | 4DJP |
| 2W-25JN-V | 1 | 25 | 0...10 (6 *) | 10 | 40 ВА | 32 Вт | 4DJ8 | 4DJQ |
| 2W-32JN-V | 1¼ | 32 | 0...10 (6 *) | 20 | 32 ВА | 38 Вт | 4DJ9 | 4DJR |
| 2W-40JN-V | 1½ | 40 | 0...10 (6 *) | 25 | 32 ВА | 38 Вт | 4DJA | 4DJS |
| 2W-50JN-V | 2 | 50 | 0...10 (6 *) | 40 | 32 ВА | 38 Вт | 4DJB | 4DJT |

** макс. давление 6 бар для 24 В/DC*

Последние изменения: 16/08/2023 | Производитель имеет право вносить изменения в конструкцию и параметры изделий без предварительного уведомления потребителей

## Габаритные размеры

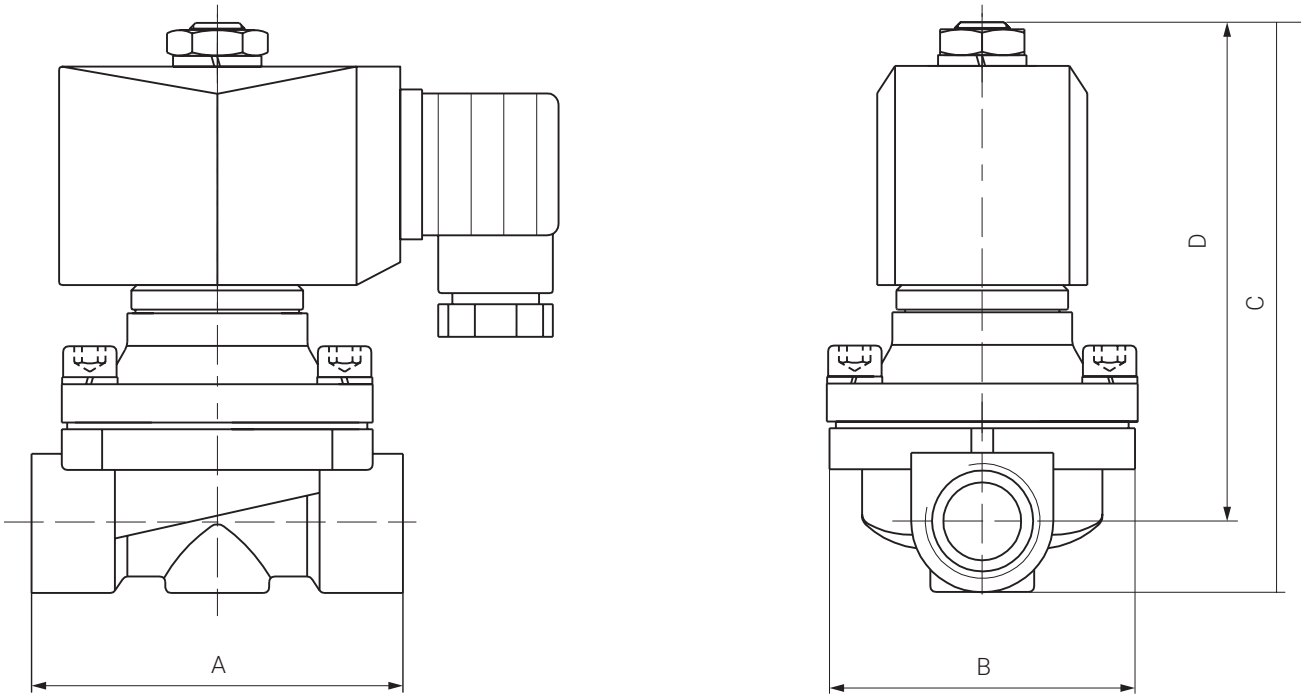


| Модель | Размер, дюйм | DN, мм | A, мм | B, мм | C, мм | D, мм | Вес, кг | |
|---|---|---|---|---|---|---|---|---|
| | | | | | | | Латунь | Нерж. сталь |
| 2W-10 | 3/8" | 16 | 68 | 56 | 105 | 91 | 0,9 | 0,8 |
| 2W-15 | 1/2" | 16 | 68 | 56 | 105 | 91 | 0,9 | 0,8 |
| 2W-20 | 3/4" | 20 | 73 | 56 | 111 | 95 | 0,9 | 0,9 |
| 2W-25 | 1" | 25 | 100 | 74 | 124 | 103 | 1,5 | 1,4 |
| 2W-32 | 1 1/4" | 32 | 110 | 85 | 136 | 111 | 2,2 | 2,1 |
| 2W-40 | 1 1/2" | 40 | 120 | 90 | 145 | 116 | 2,3 | 2,3 |
| 2W-50 | 2" | 50 | 154 | 115 | 167 | 133 | 3,0 | 4,0 |

Последние изменения: 16/08/2023 | Производитель имеет право вносить изменения в конструкцию и параметры изделий без предварительного уведомления потребителей