Клапаны регулирующие с пневматическим приводом

8802-YC-L

Описание

Клапан 2-ходовой модели 8802-YC-L состоит из наклонно-поршневого регулирующего клапана с пневмоприводом 2702 и электро-пневматического позиционера 8694.

Пропускная способность клапана 2702 с наклонным корпусом на 35% больше чем у традиционных регулирующих клапанов. Клапан поставляется с уплотнением сталь по стали для использования на пар.

Особенности

- Высокая пропускная способность
- Модифицированная равнопроцентная пропускная характеристика
- Компактный дизайн и малый вес
- Уплотнение из нержавеющей стали
- Направление потока под седлом
- Бесконтактный датчик положения
- Первый запуск системы за счет функции автоматической настройки
- Внутренняя система распределения сжатого воздуха в позиционере

Дополнительно по запросу

- Резьбовое соединение
- PTFE — Уплотнение PTFE для жидких сред (класс герметичности VI)
- PEEK — Уплотнение PEEK для пара (класс герметичности VI)
- 4...20 — Выходной сигнал 4...20 мА
- AS-i — Управление по AS-интерфейс

Характеристика потока

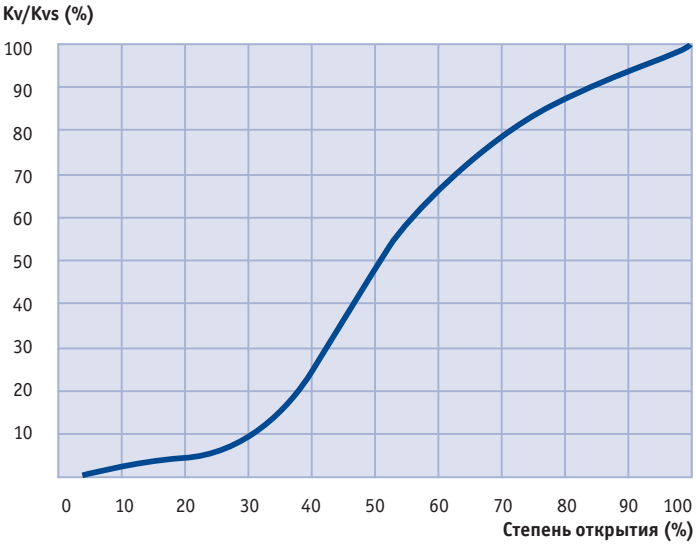

Модифицированная равнопроцентная характеристика расхода особенно эффективна для быстрого срабатывания при пиковых нагрузках (преимущество для таких процессов, как, например, нагрев/охлаждение при помощи теплообменников) и для точной настройки при низких расходах.

Технические характеристики

Диаметр номинальный, мм	DN15...DN50
Давление номинальное, бар	PN25 (корпус)
Давление рабочее, бар	PN7...PN16*
Рабочая среда	Пар, воздух и другие газы нейтральные к материалам изделия
Температура рабочей среды, °C	–10...+180
Температура окружающей среды, °C	–10...+55
Класс герметичности	IV согласно IEC 534-4/EN 1349
Присоединение	Стыковая сварка согласно DIN 11850 S2/ DIN 11866 A/DIN EN 10357 A
Функция привода	Одинарного действия, пружина на закрытие
Управляющая среда	Сжатый воздух с классом чистоты согласно ИСО 8573-1: 7 3 X**
Давление управляющей среды, бар	6...7
Подключение сжатого воздуха	Внутренняя цилиндрическая резьба G 1/8″
Встроенные пневмофильтр	сменный (0,1 мм)
Напряжение питания, В	24/DC ±10%
Электрическое подключение	1 × M16 × 1.5 (кабель диам. 5-10 мм), клеммы (1.5 мм²)
Установка заданного значения, мА	4...20
Выходное сопротивление, Ом	180
Степень защиты	IP65/IP67 согласно EN 60529

** В зависимости от типоразмера (см. таблицу для заказа)*
*** Класс чистоты по твердым частицам (7), по влажности (3), по содержанию масел (<25 мг/м³)*

Значение Kvs клапана (м³/ч)

DN, мм	Размер привода, мм	Степень открытия, %										
		5	10	20	30	40	50	60	70	80	90	100
15	80	0,23	0,24	0,26	0,35	0,7	1,85	2,9	3,5	4	4,3	4,5
20	80	0,30	0,33	0,42	0,7	2,85	5,3	6,6	7,5	8,2	8,6	9
25	80	0,39	0,41	0,60	1,25	4,5	8,5	10,5	12,2	13,5	14,2	15
32	80	0,55	0,65	0,95	1,5	4	9,3	13,8	16,5	18,8	21	23
40	100	0,65	0,85	1,5	5	14	20	25	27	30	33	35
50	100	1	1,3	2	5	16	27	34	41	45	49	53

262N

Последние изменения: 28/11/2016

Клапаны регулирующие с пневматическим приводом

Габаритные размеры

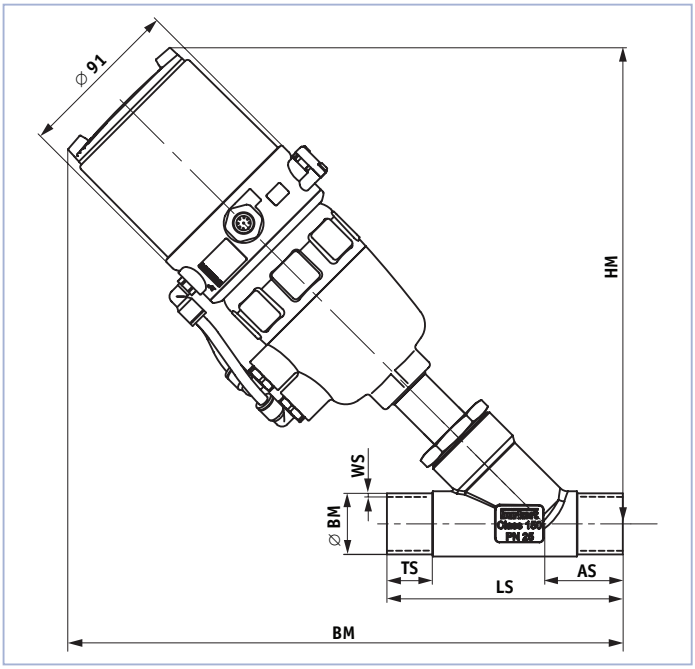

DN, мм	Размер привода, мм	HM, мм	BM, мм	LS, мм	AS, мм	DS, мм	TS, мм	WS, мм
15	80	280	314	100	34	19	20	1,5
20	80	278	318	115	39	23	20	1,5
25	80	278	322	130	43	29	26	1,5
32	80	290	330	145	40	35	26	1,5
40	100	338	386	160	49	41	26	1,5
50	100	352	402	175	50	53	26	1,5

Спецификация

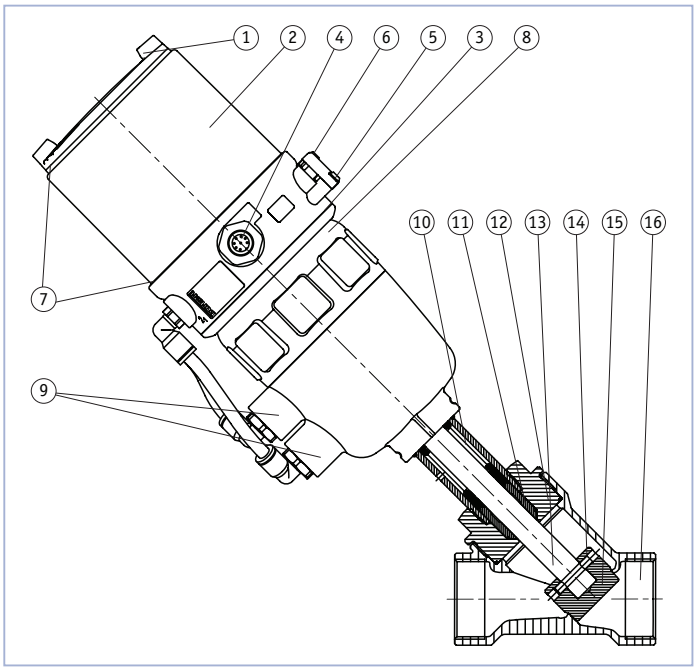

Позиционер		
1	**Крышка**	Поликарбонат, PC
2	**Кожух корпуса**	Нержавеющая сталь
3	**Основа корпуса**	Полифениленсульфид, PPS
4	**Кабельный ввод**	Пластик
5	**Винты**	Нержавеющая сталь
6	**Отверстия резьбовые**	Нержавеющая сталь
7	**Уплотнение**	Этиленпропилендиеновый каучук, EPDM
Клапан с пневмоприводом		
8	**Привод**	Полиамид, PA
9	**Отверстия**	Нержавеющая сталь, 1.4305
10	**Пружина**	Нержавеющая сталь, 1.4568
11	**Уплотнение штока**	Политетрафторэтилен, PTFE
12	**Направляющая штока**	Политетрафторэтилен, PTFE
13	**Фиксатор**	Нержавеющая сталь, 1.4401
14	**Шток**	Нержавеющая сталь, 1.4401
15	**Плунжер**	Нержавеющая сталь, 1.4571
16	**Корпус клапана**	Нержавеющая сталь литая, 1.4409 (316L)

Таблица для заказа

DN, мм	PN, бар	Диаметр трубы × толщина стенки, мм	Kvs, м³/ч	Артикул
15	16	19.0 × 1.5	4,5	24QX
20	16	23.0 × 1.5	9	24QY
25	16	29.0 × 1.5	15	23AY
32	15	35.0 × 1.5	23	24QZ
40	12,5	41.0 × 1.5	35	23AZ
50	7,2	53.0 × 1.5	53	24R1

Электрическое подключение

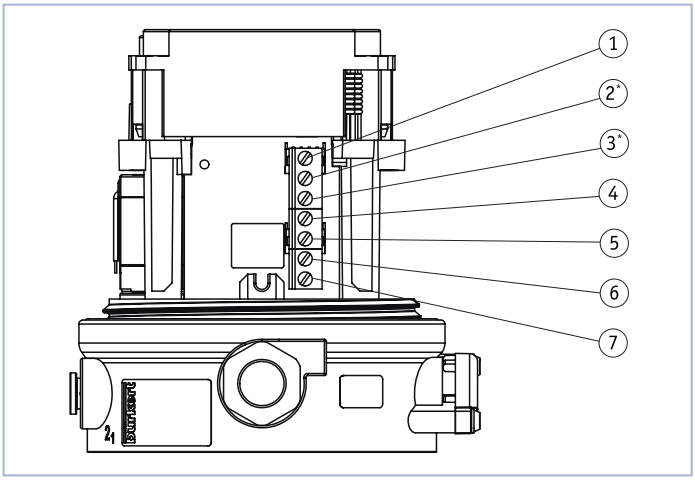

Входной сигнал	
1	Бинарный вход +
4	Заданное значение + (4...20 мА)
5	Заданное значение GND
6	Напряжение питания +
7	Напряжение питания GND
Выходной сигнал (опция)	
2*	Аналоговый сигнал обратной связи +
3*	Аналоговый сигнал обратной связи GND

* *Опция*

Все порты для выходных и входных сигналов позиционера 8694 гальванически не изолированы! С целью защиты устройства от воздействия статических напряжений, подавления шумов и т.п. рекомендуется использование дополнительных модулей защиты.
Для получение консультации по данному вопросу обращайтесь в службу технической поддержки Вентар.

Производитель имеет право вносить изменения в конструкцию и параметры изделий без предварительного уведомления потребителей